2002年　8/2~8/7
平成14年度　茨城県　日立市
第55回
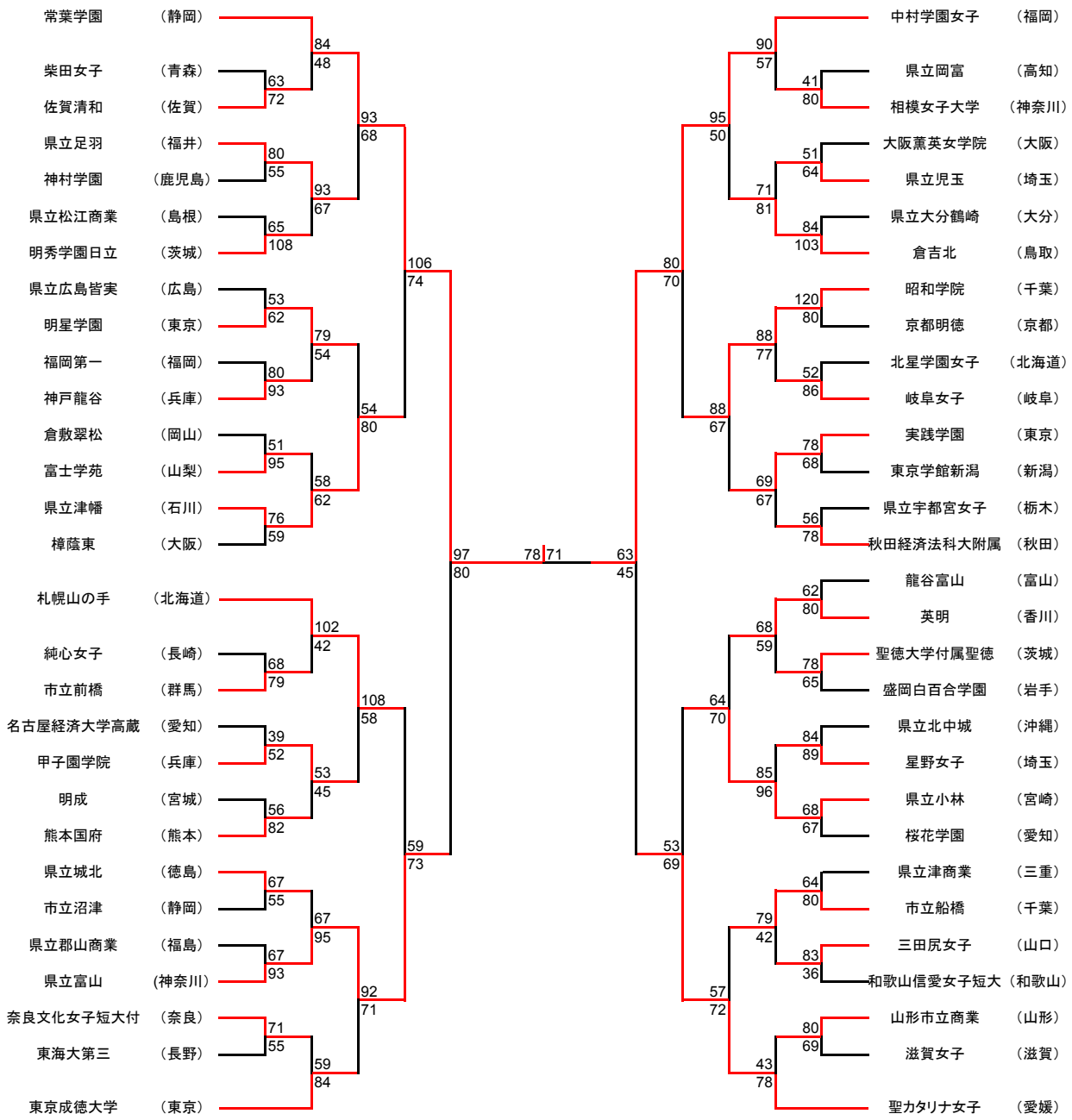
常葉学園　（静岡）　優勝
中村学園女子　（福岡）　準優勝