平成19年度
全国高等学校バスケットボール選抜優勝大会
北信地区予選会

期日　　平成19年8月31日-9月2日
会場
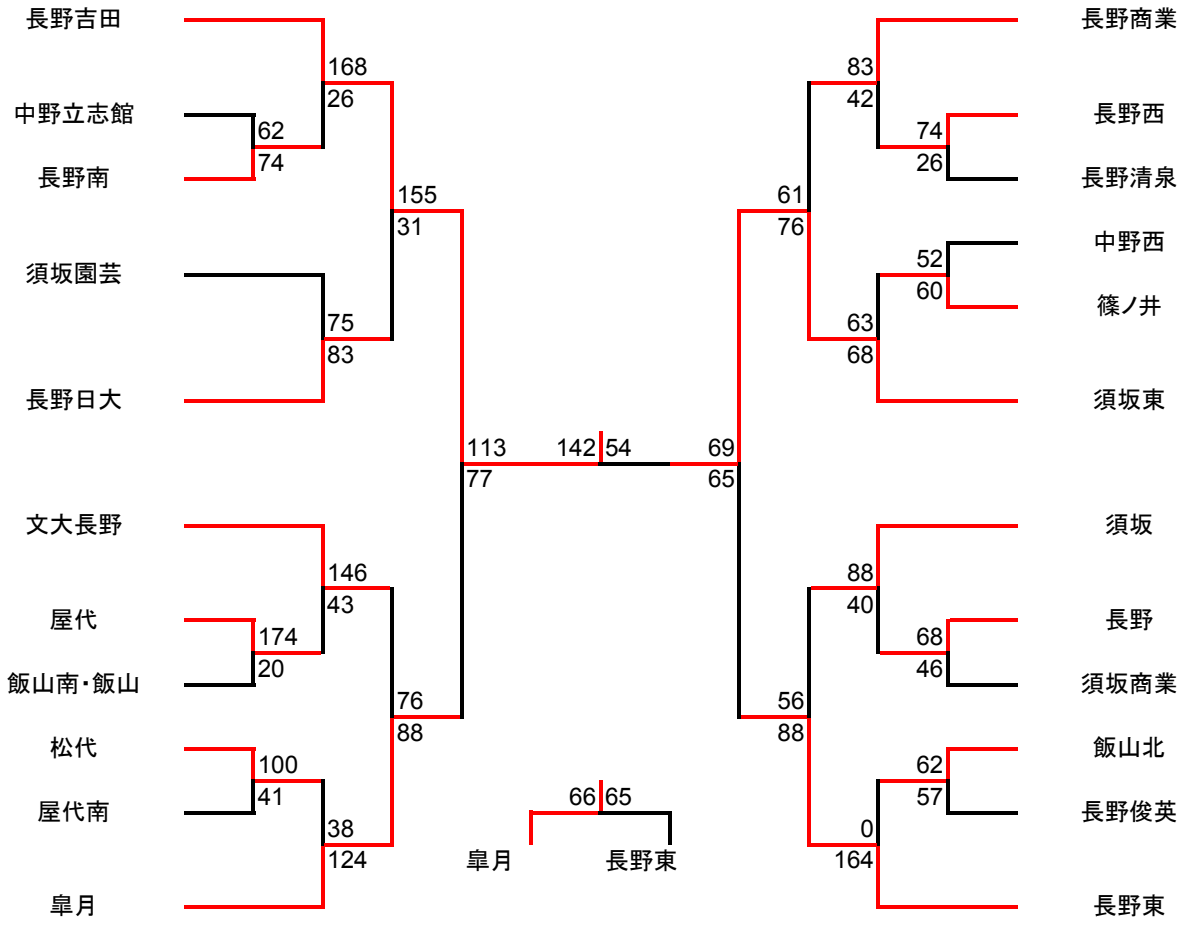
【女子】
優勝　　長野吉田
準優勝　須坂東