全国高等学校選抜大会（ウィンターカップ）
第37回
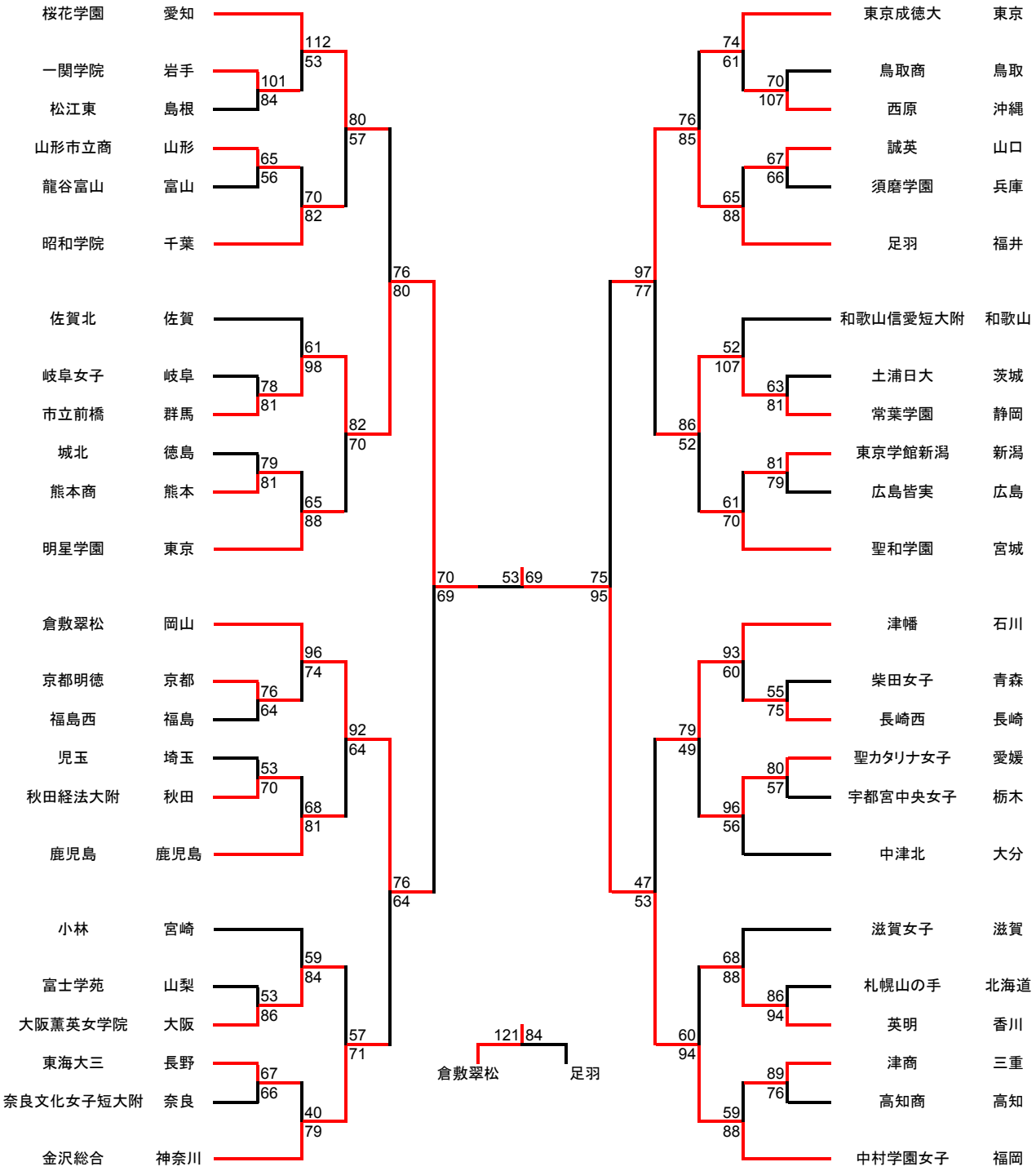
【女子】
優勝　中村学園女子　（福岡）
準優勝　岐阜女子　（岐阜）