平成18年度(2006)
第61回国民体育大会
兵庫

【少年女子】
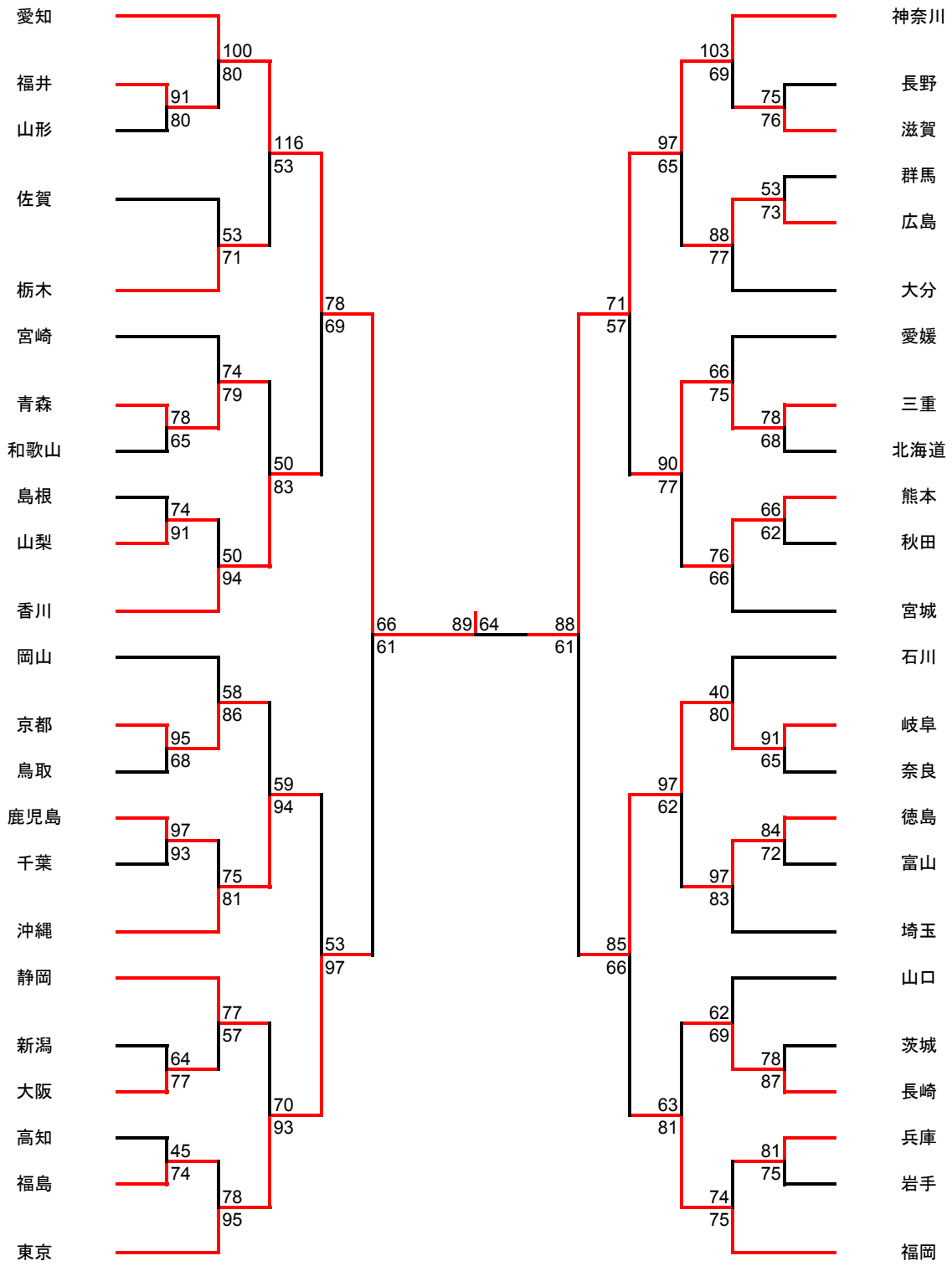
優勝　　愛知県
準優勝　神奈川県