平成21年度(2009)
第64回国民体育大会
新潟

【成年女子】
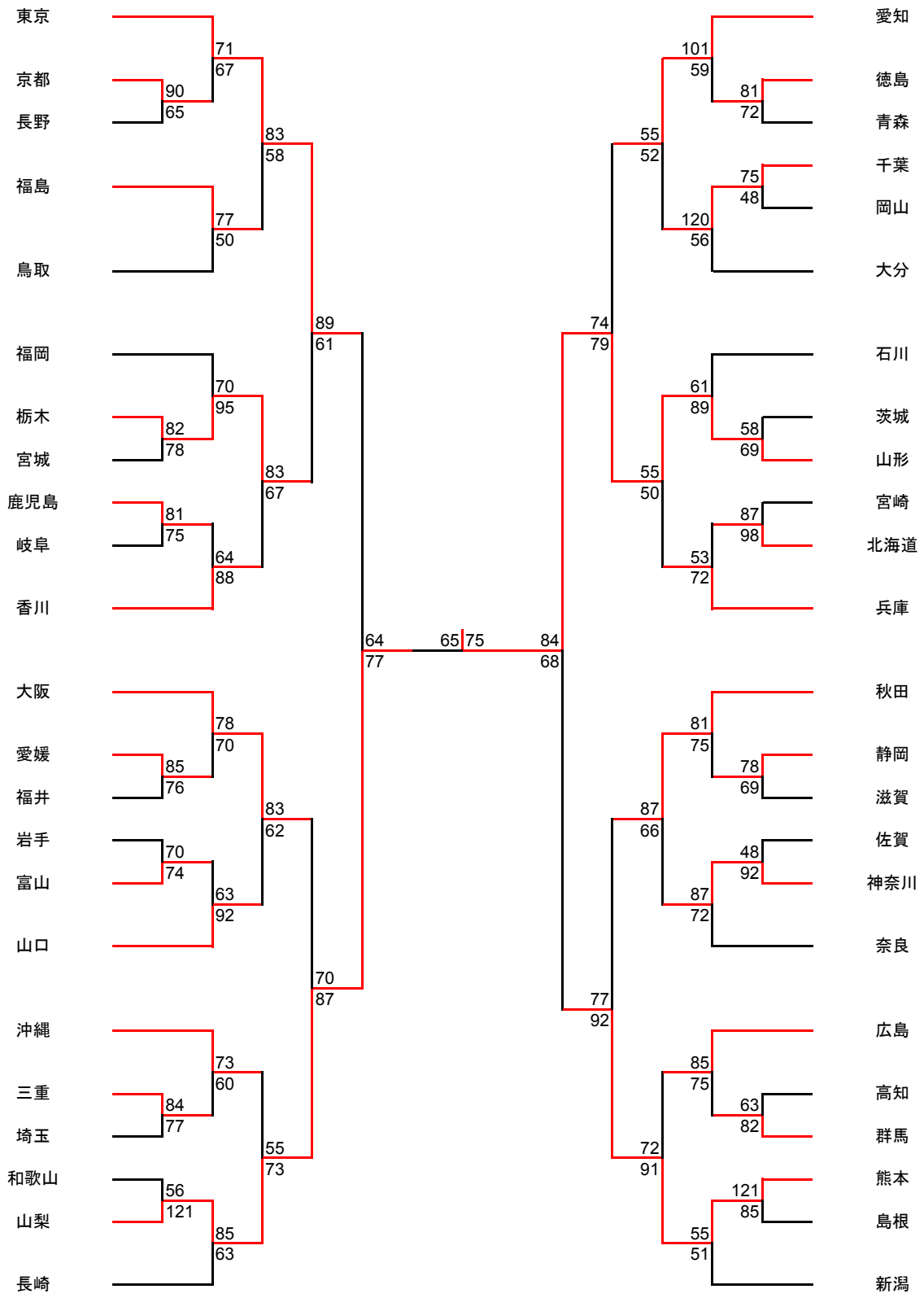
優勝　　山形県
準優勝　山梨県