平成17年度(2005)
第60回国民体育大会
岡山

【成年女子】
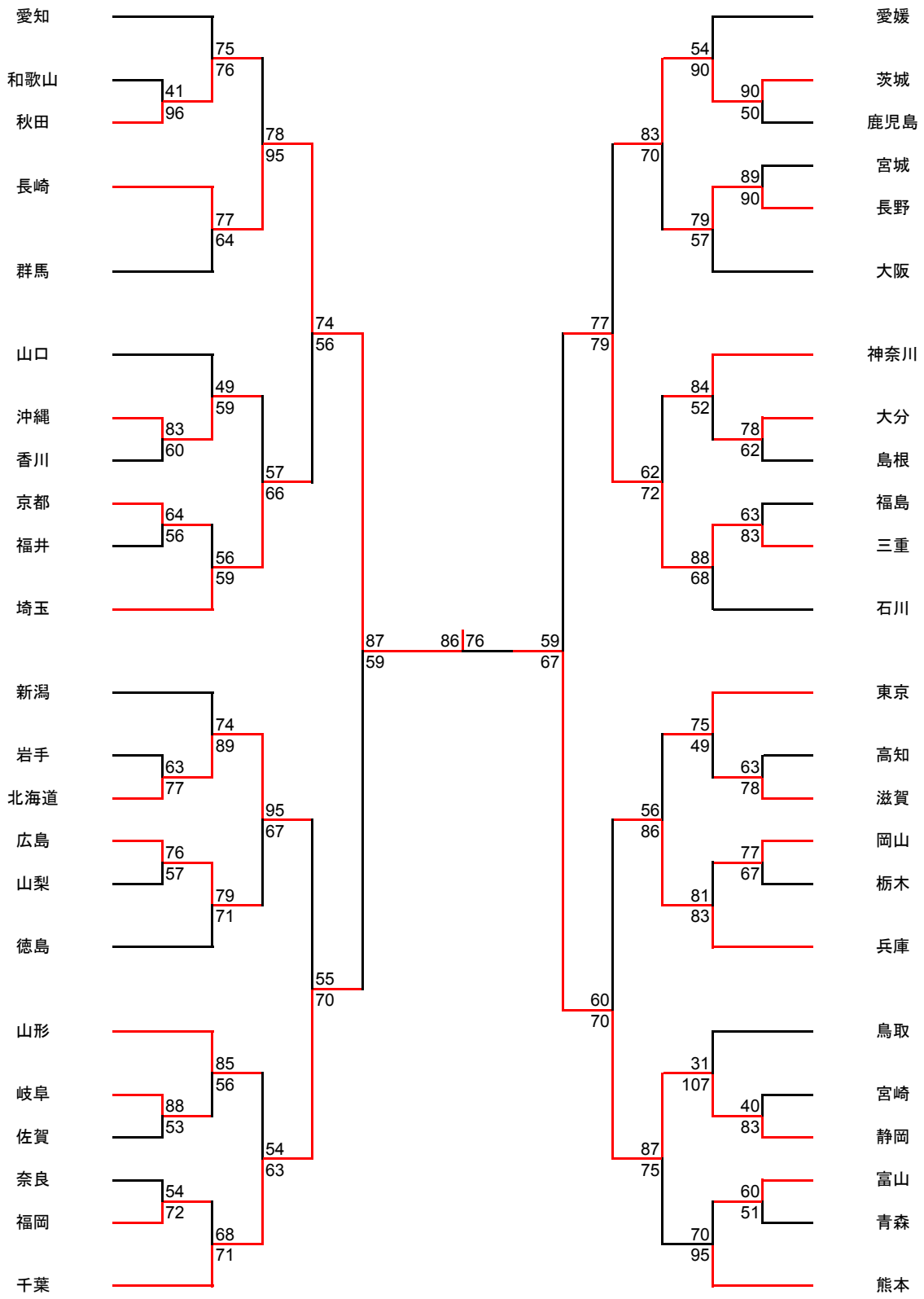
優勝　長崎県
準優勝　静岡県