平成13年度(2001)
第56回国民体育大会
宮城　　仙台市体育館ほか

【成年女子】
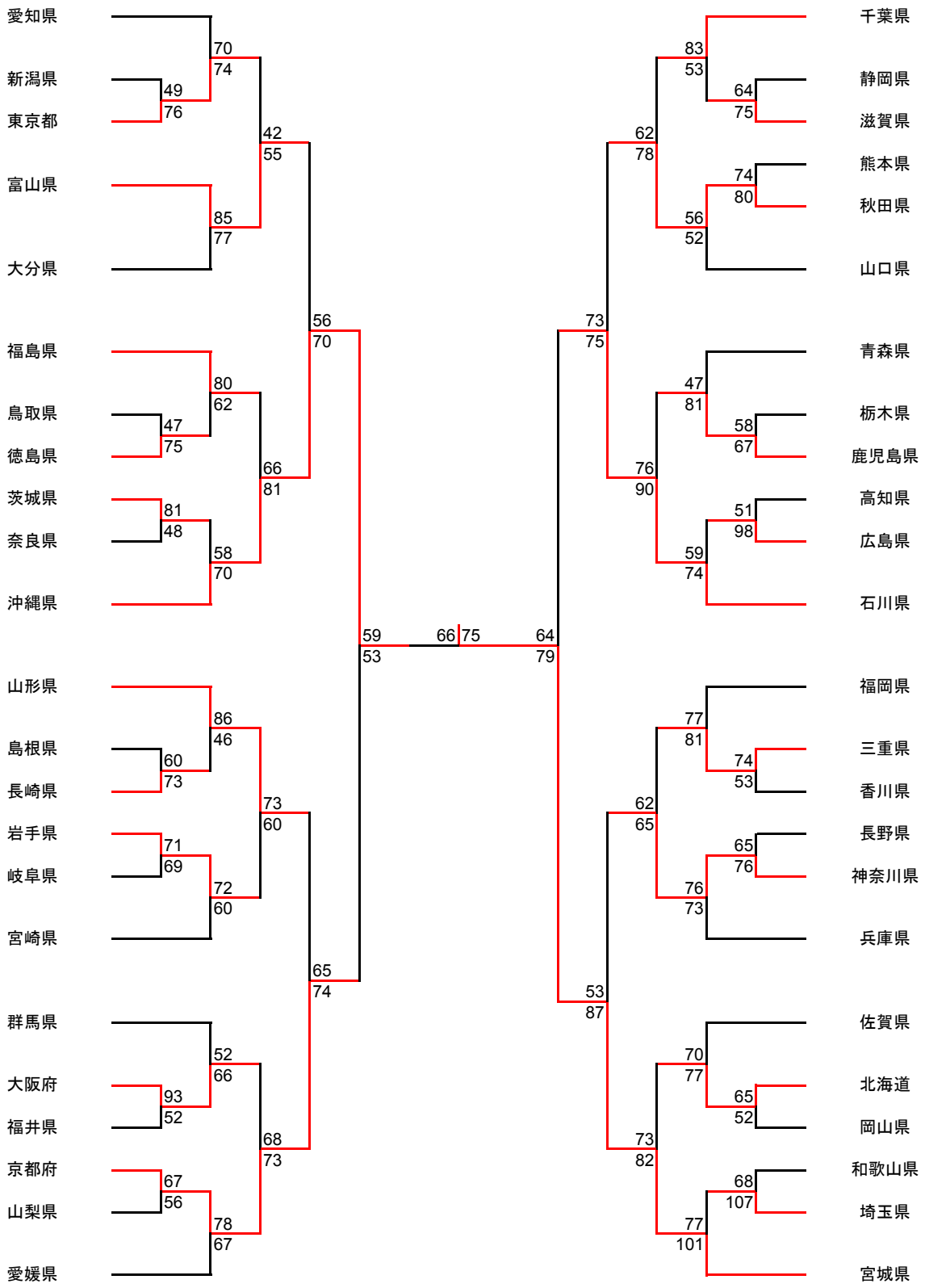
優勝　　宮城県
準優勝　沖縄県