第34回　全日本クラブバスケットボール選手権大会

期日　平成20年3月8-10日
会場　香川
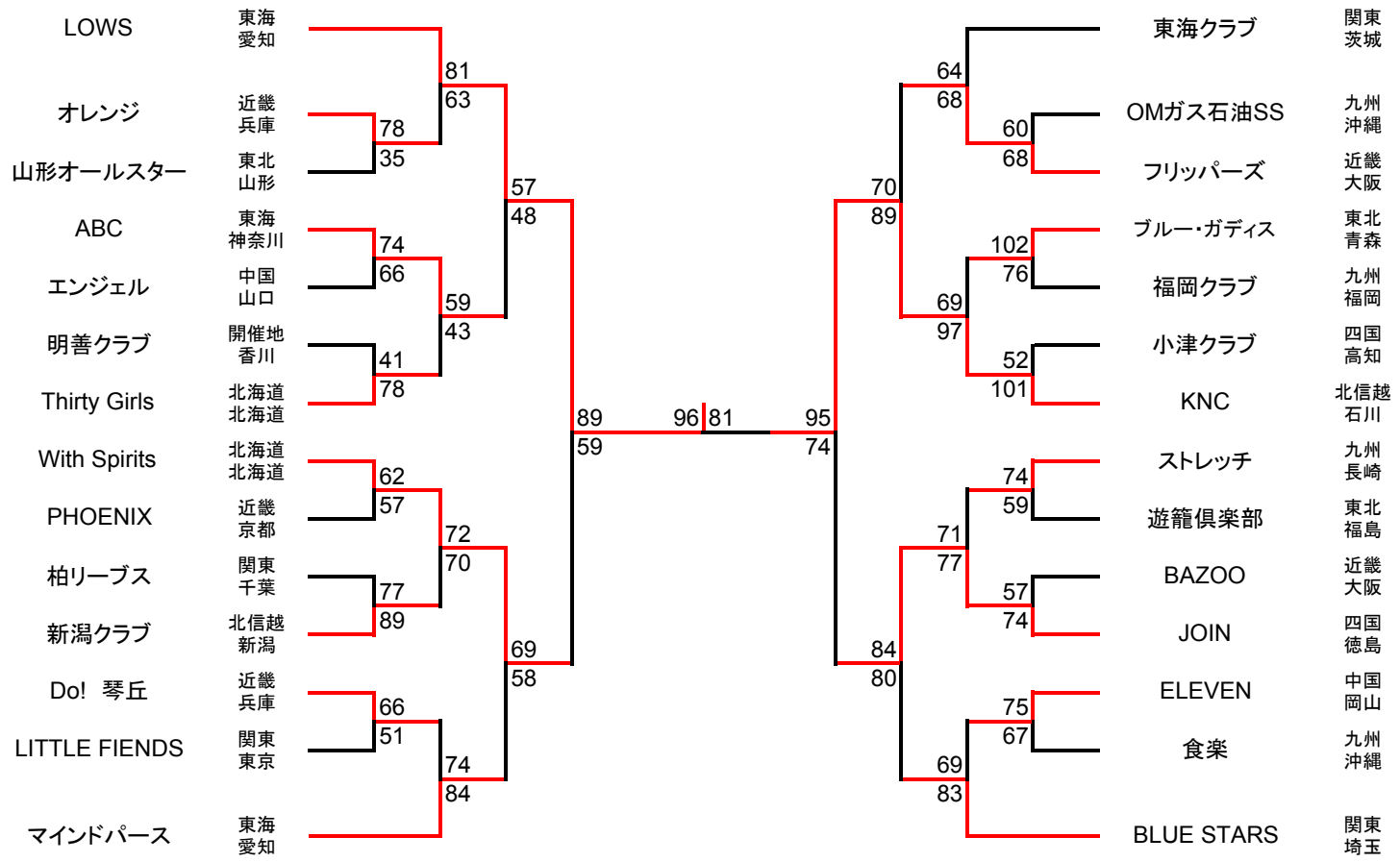
【女子】
優勝　LOWS
準優勝　KNC