第33回　全日本クラブバスケットボール選手権大会

期日　平成19年3月17-19日
会場　栃木
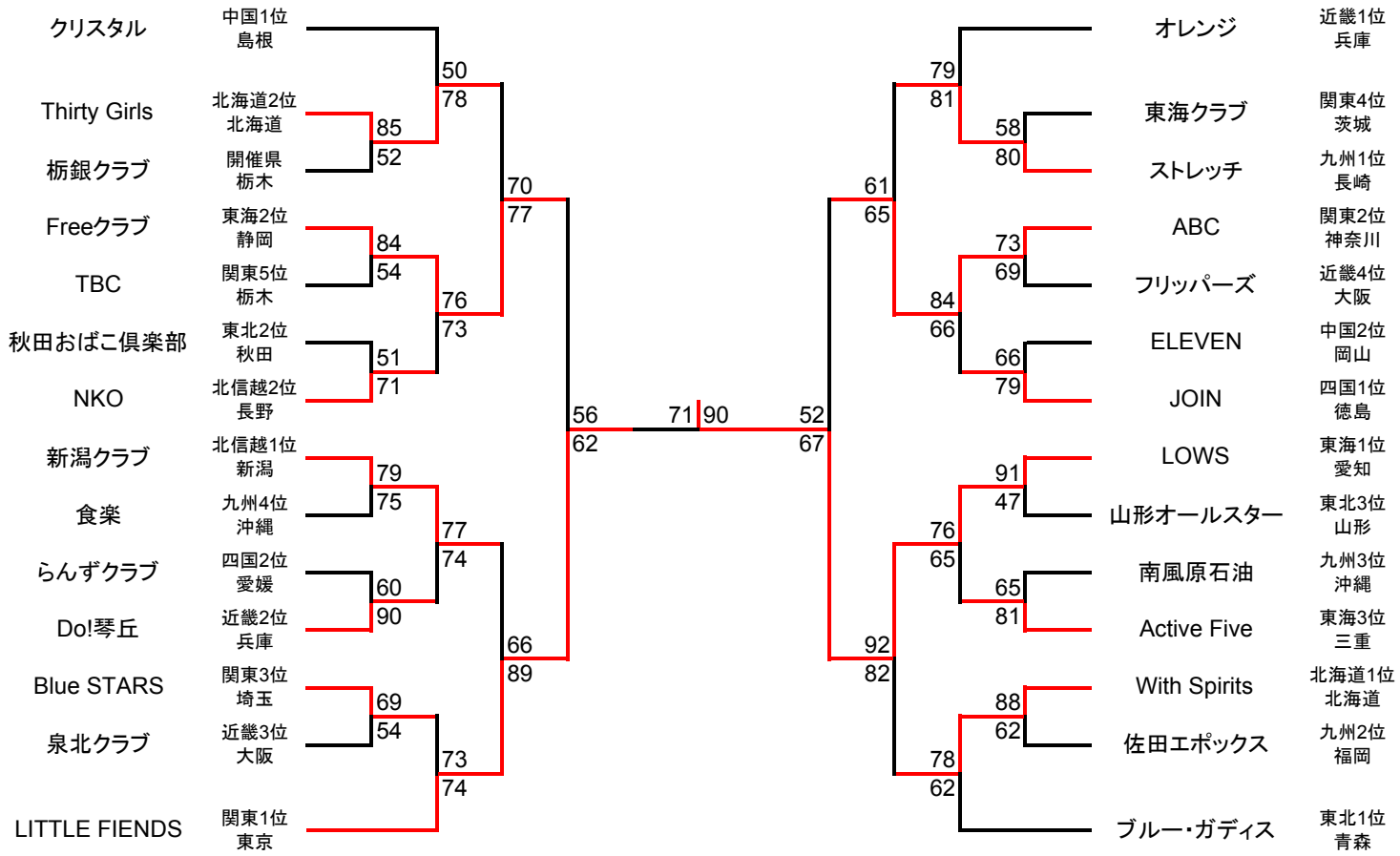
【女子】
優勝　LOWS
準優勝　LITTLE FIENDS