第31回　全日本クラブバスケットボール選手権大会
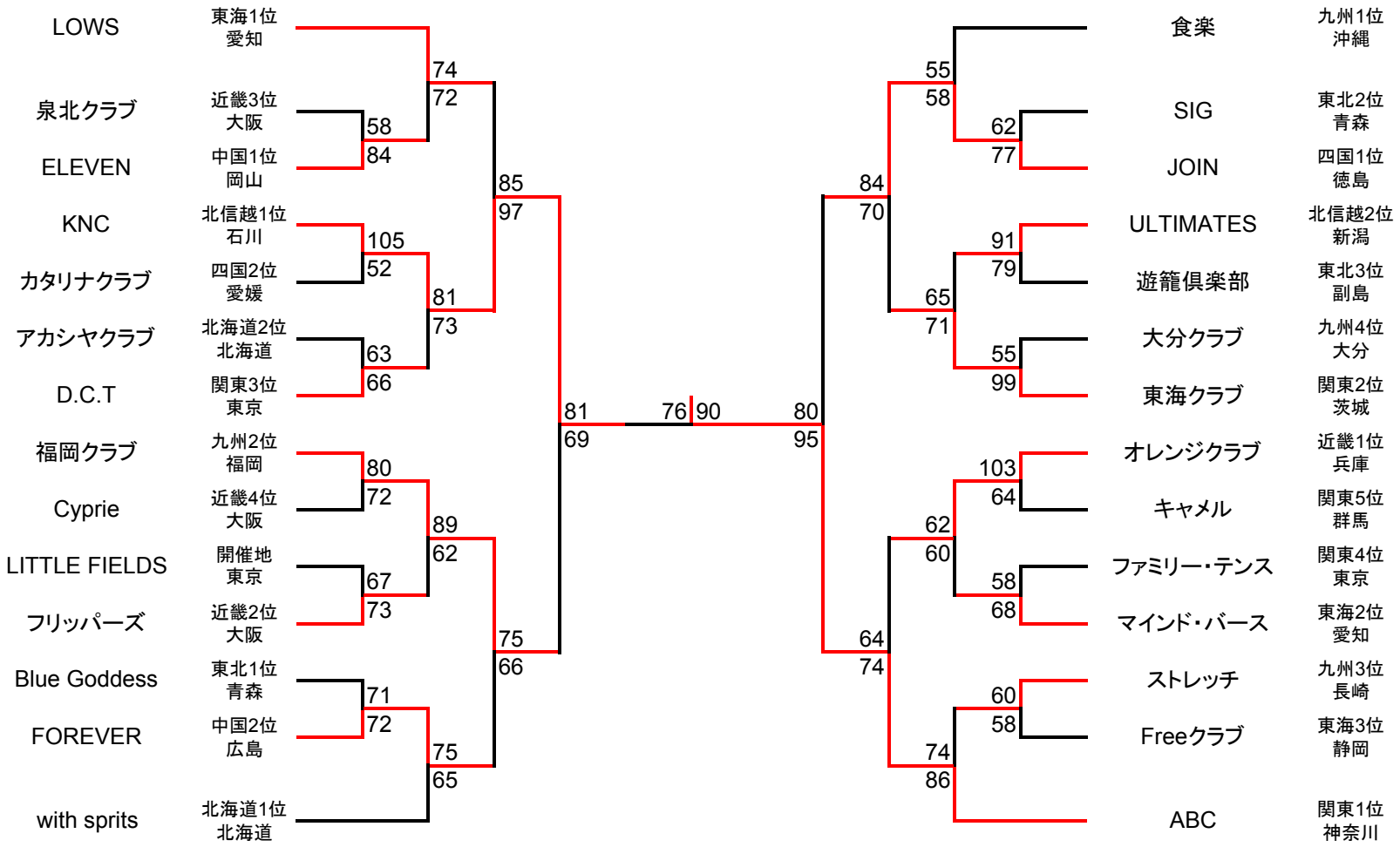
東京