平成28年度　第3回中信地区中学生バスケットボール選手権大会（最終結果）

女子組み合わせ

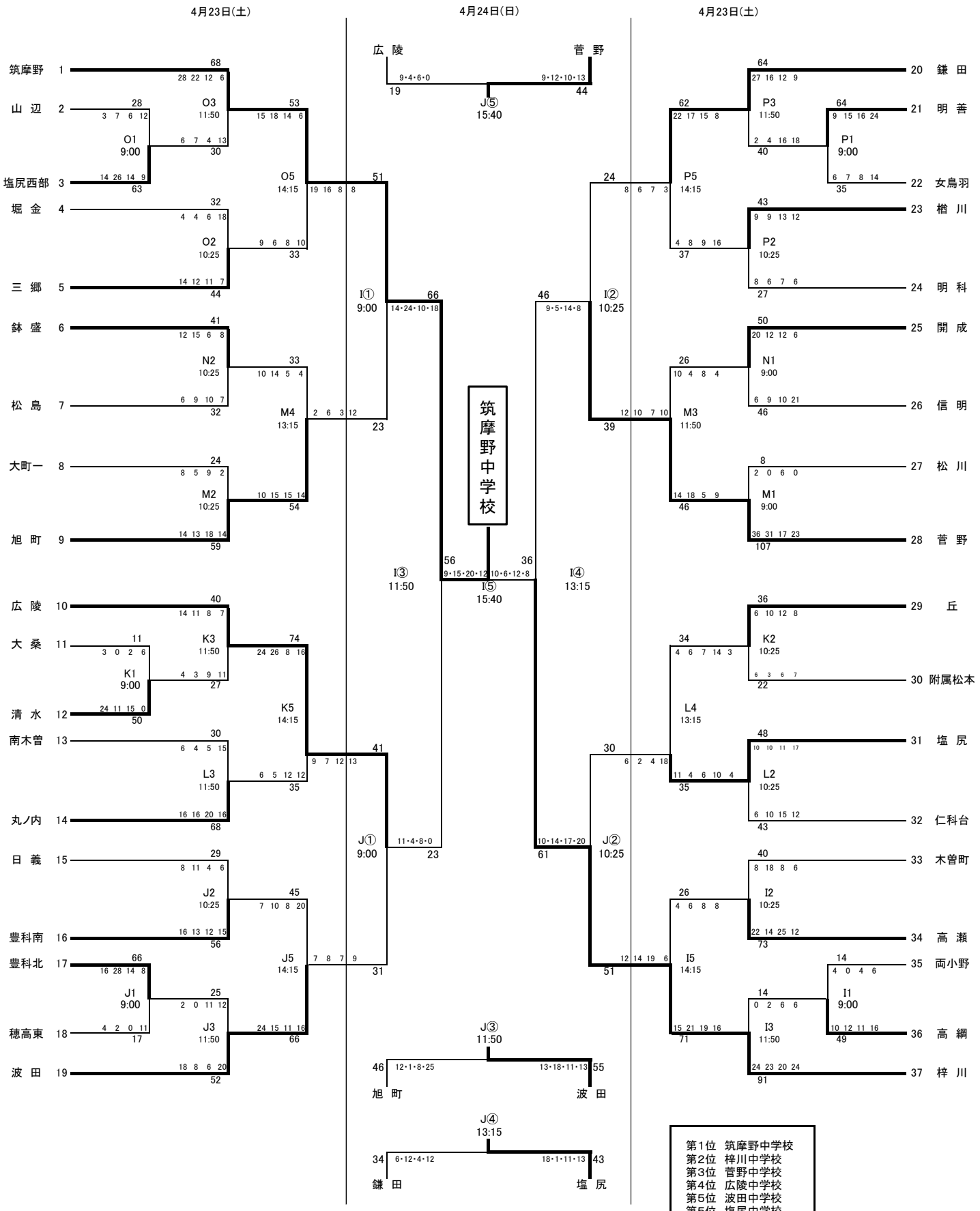

第1位　筑摩野中学校
第2位　梓川中学校
第3位　菅野中学校
第4位　広陵中学校
第5位　波田中学校
第5位　塩尻中学校
第7位　鎌田中学校
第7位　旭町中学校

＜期日＞　4月23日(土)・24日(日)

＜会場＞　4月23日(土)
　I・J：穂高西中学校
　K・L：塩尻中学校
　M・N：旭町中学校
　O・P：三郷中学校
4月24日(日)
　I・J：穂高西中学校