平成19年度　　2007年
北信高等学校総合体育大会

期間　　平成19年5月11-13日
会場　　更埴体育館、須坂北部体育館

【男子】
優勝　　長野日大
準優勝　長野吉田

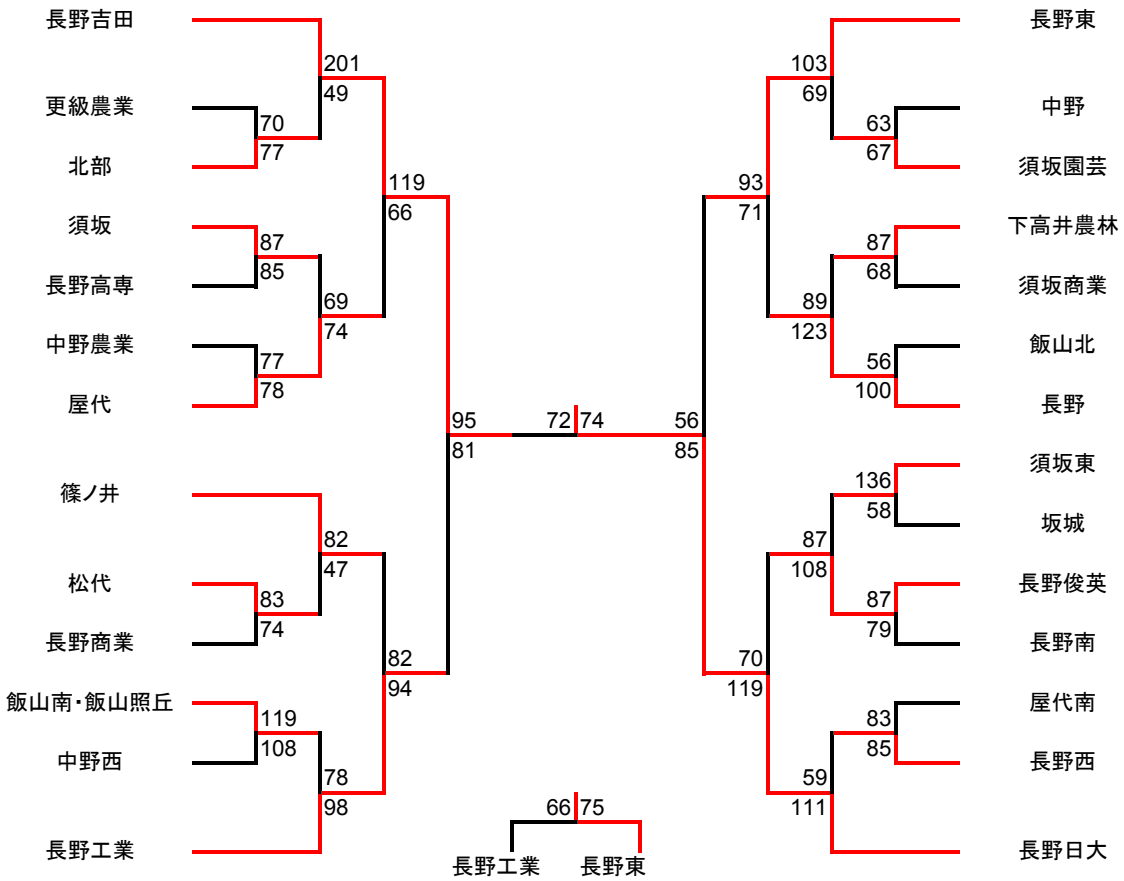

順位
1位　　長野日大
2位　　長野吉田
3位　　長野東
4位　　長野工業
5位　　長野
6位　　篠ノ井
7位　　屋代
8位　　長野俊英
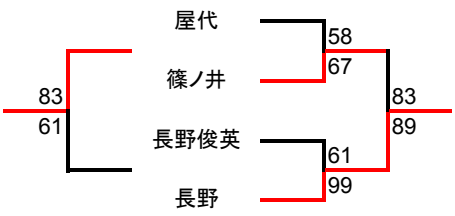
5～8位決定戦