平成10年度　　1998年
長野県高等学校総合体育大会

期間　平成10年6月5,6,7日

会場　松本平広域公園体育館
松本筑摩高校
田川高校
松本工業高校

優勝　東海大三
準優勝　長野吉田
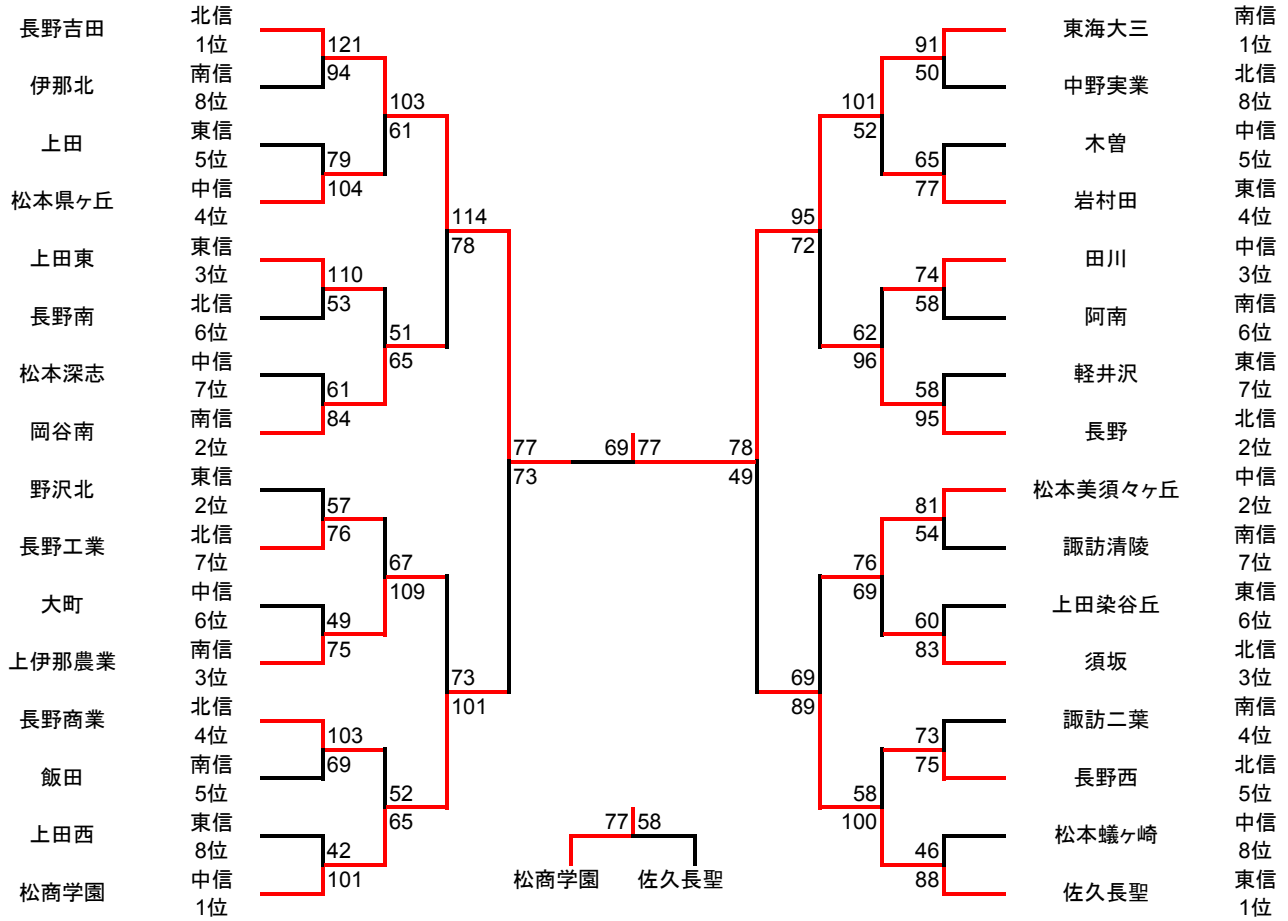
【男子】