全国高等学校選抜優勝大会
第34回
H15　　12/22~28
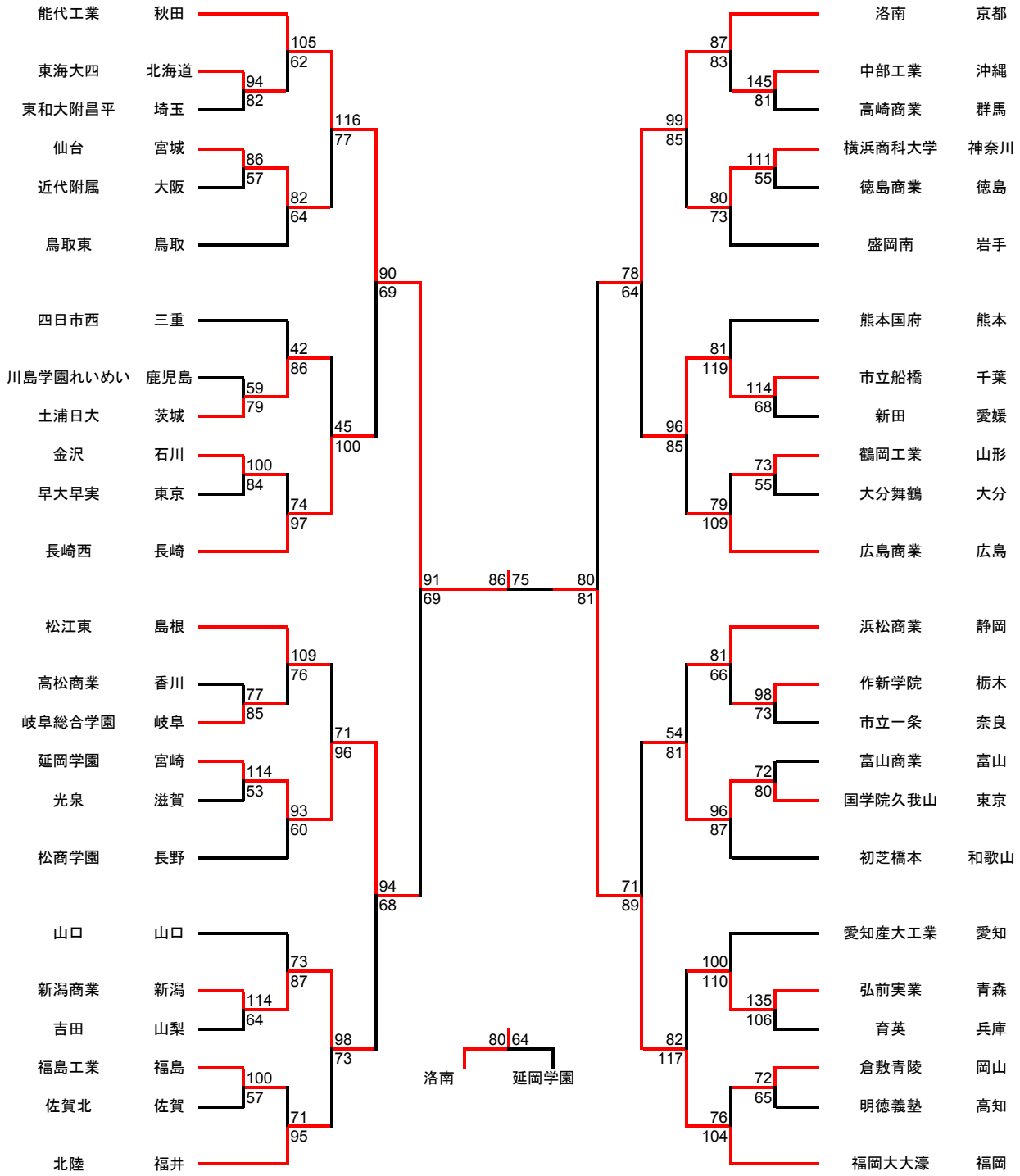
【男子】
優勝　　能代工業
準優勝　福岡大大濠