全国高等学校選抜優勝大会
第32回
H13　　12/22~28
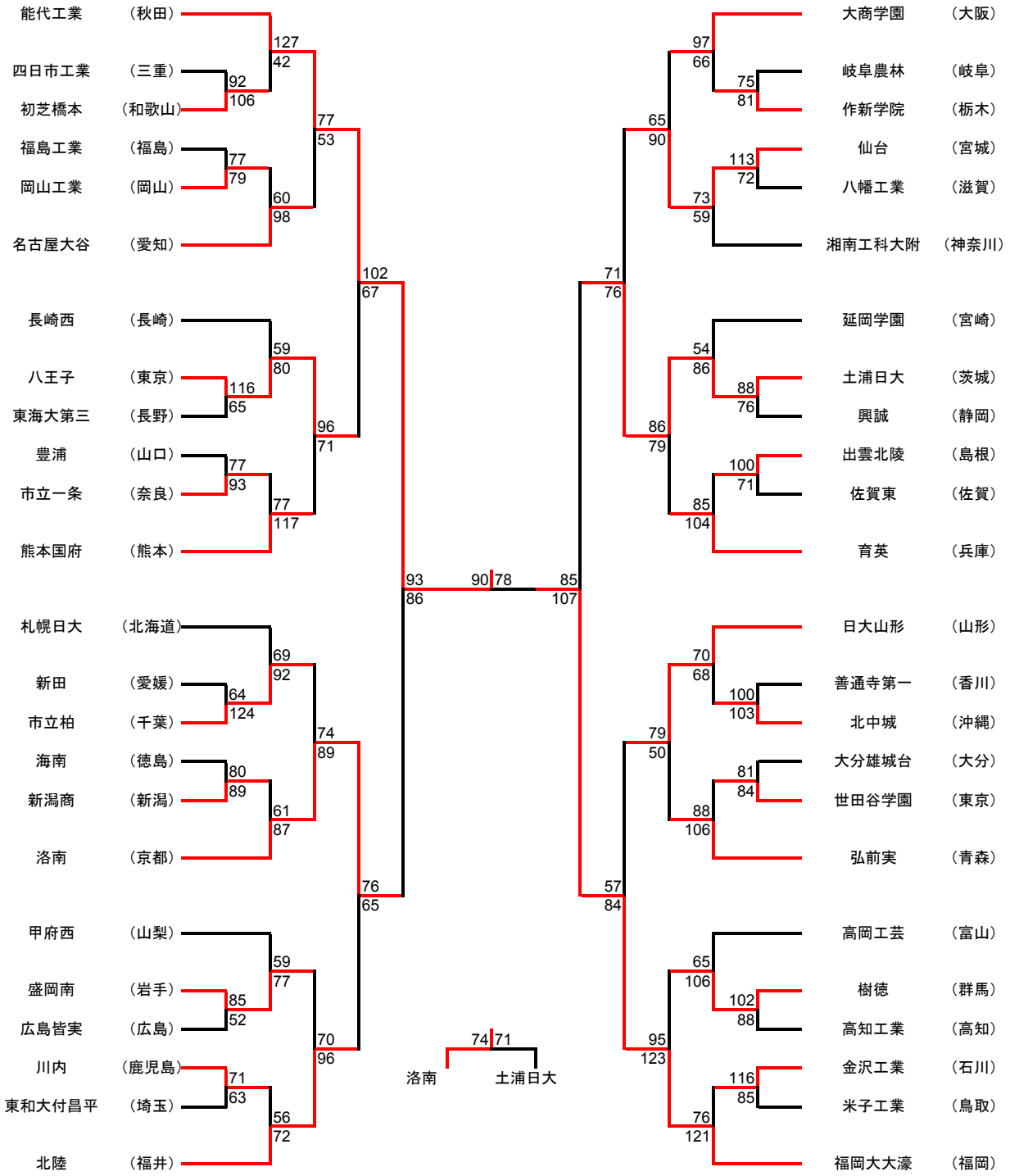
【男子】
優勝　　能代工業　　（秋田）
準優勝　福岡大大濠　　（福岡）