平成12年度(2000)
第55回国民体育大会
富山

【成年男子】
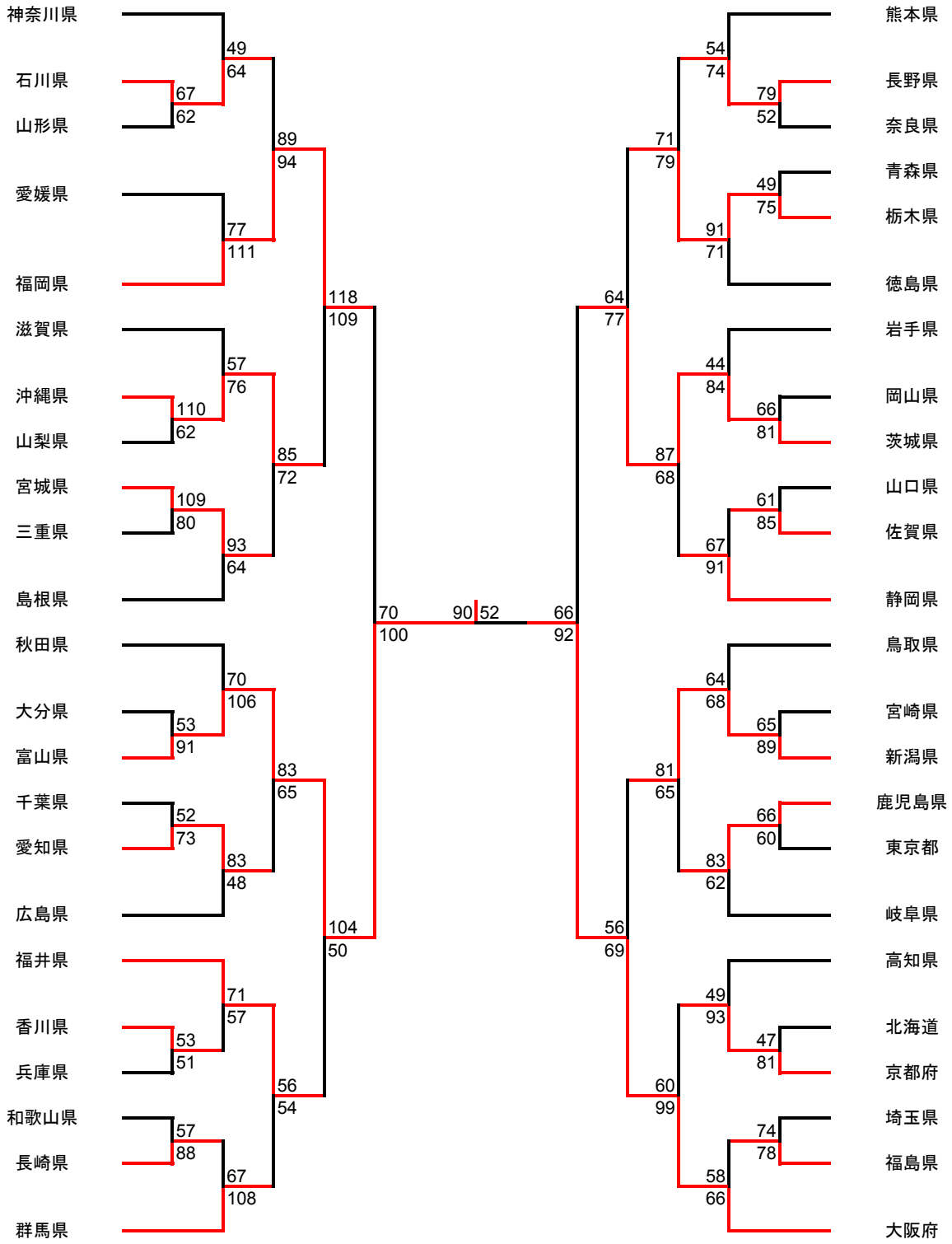
優勝　　富山県
準優勝　大阪府