第33回　全日本クラブバスケットボール選手権大会

期日　平成19年3月17-19日
会場　栃木
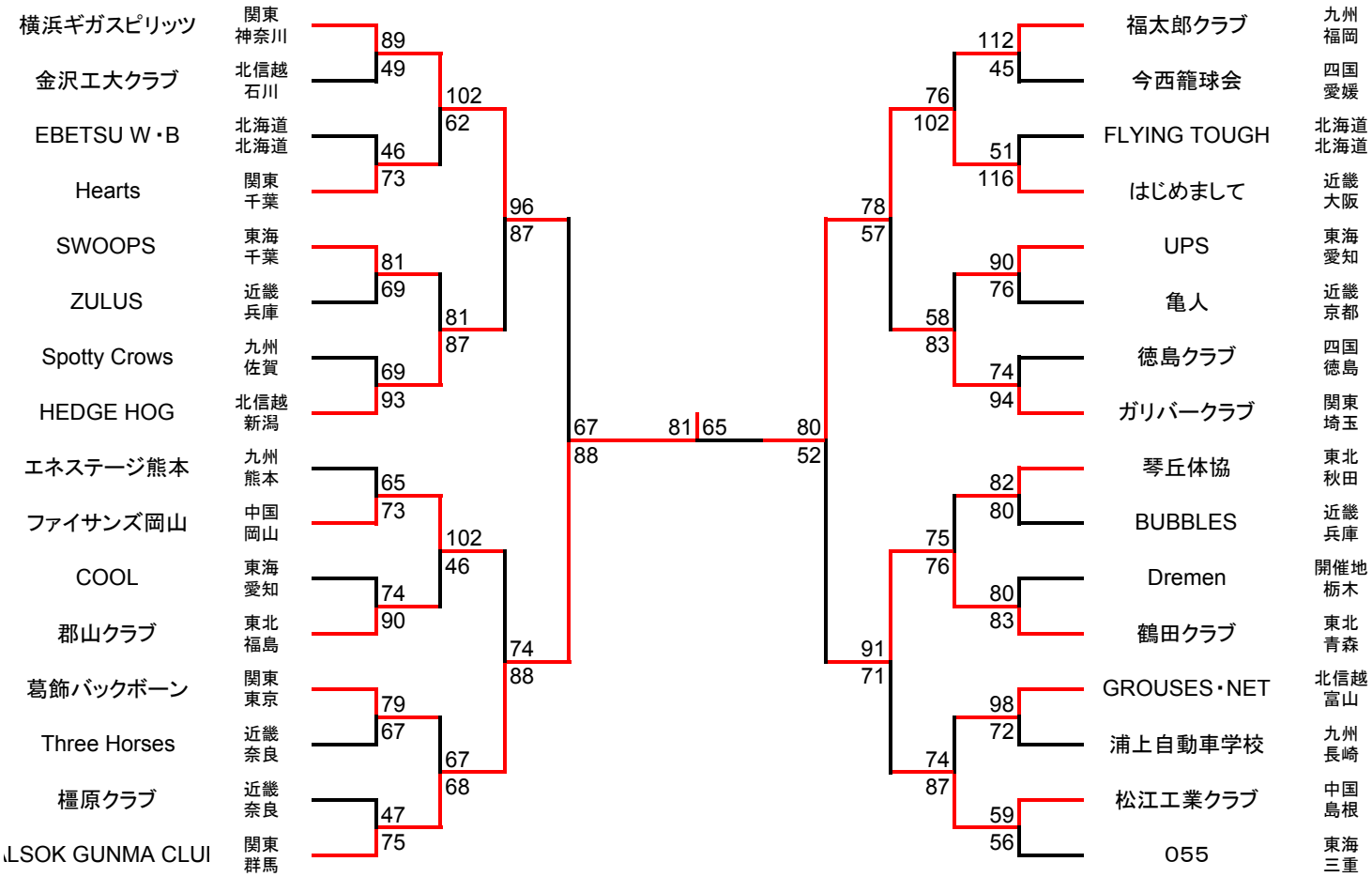
【男子】
優勝　ALSOK GUNMA CLUB
準優勝　はじめまして