第88回　全日本総合ﾊﾞｽｹｯﾄﾎﾞｰﾙ選手権大会

期日　　平成25年1月2日-14日
会場　　東京　国立代々木競技場第2体育館、東京体育館
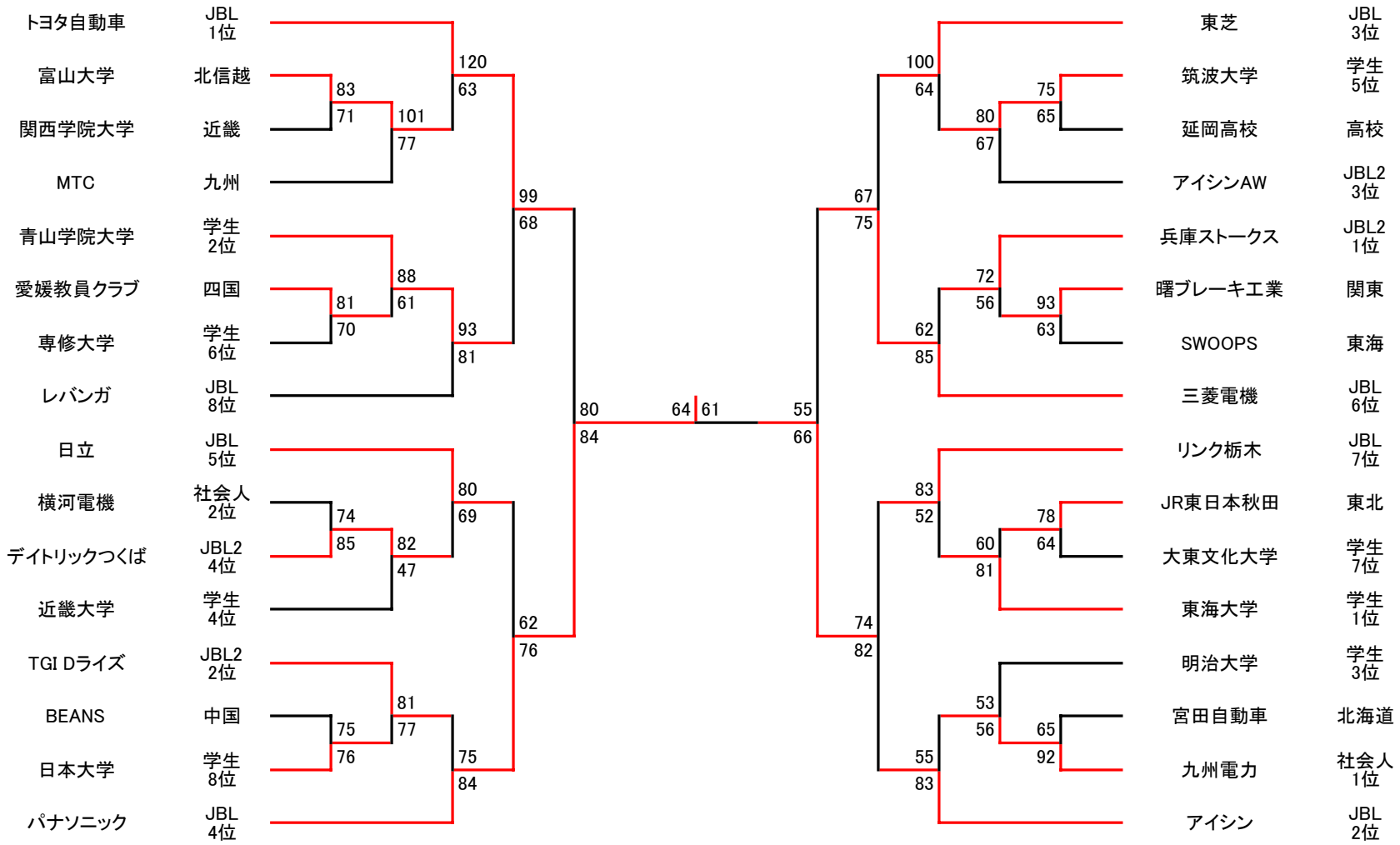
【男子】
優勝　　パナソニック
準優勝　　アイシン