# 第44回長野県中学校新人バスケットボール選手権大会

2014(H26)年1月11日・12日・18日
茅野市運動公園総合体育館(A・Bコート)
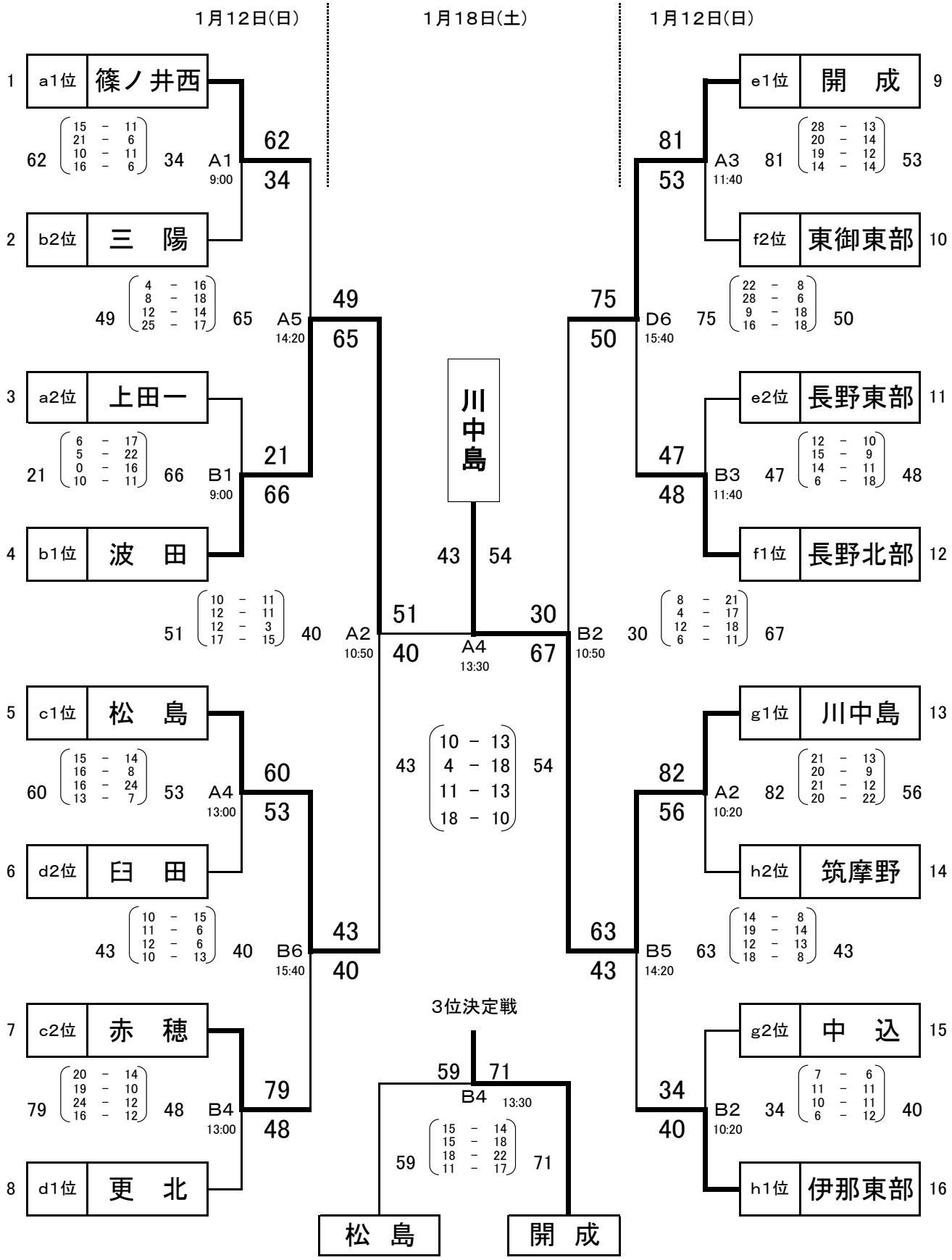
## ＜男子決勝トーナメント＞